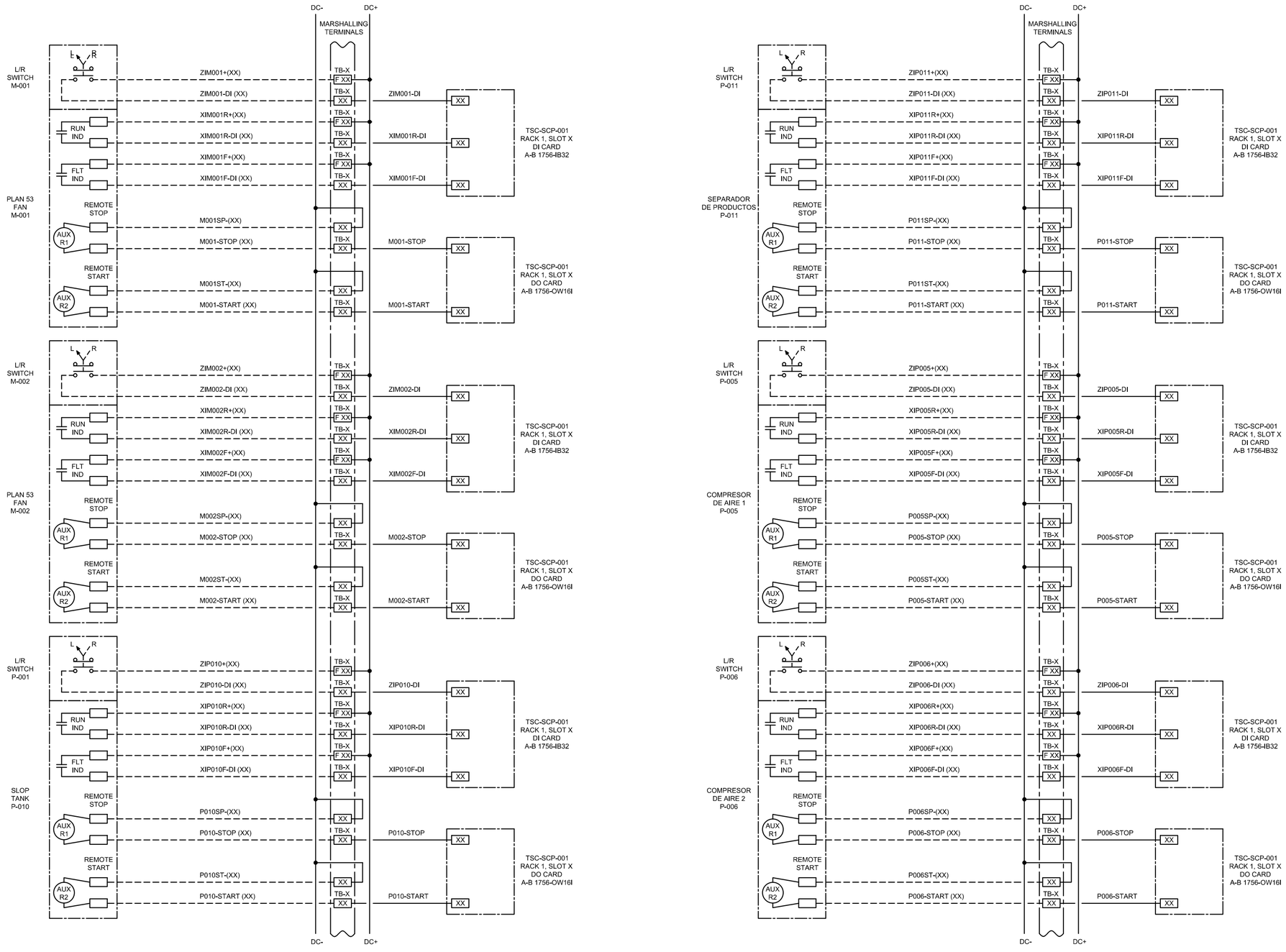

BOLPEGAS S.R.L.
Bolivia Petróleo y Gas Consultores y Servicios S.R.L.

Calle Yapicuana N° 201 - Barrio Villa Mercedes
Tel: 591-3-3577373
Fax: 591-3-3546262
Santa Cruz de la Sierra - Bolivia
Página web: www.bolpegas.com
Email: bolpegas@entelnet.bo

NOTAS:

1.- TODAS LAS SEÑALES ANALÓGICAS SON PARES APANTALLADOS. LOS CONDUCTORES DE DESCARGA DEL APANTALLAMIENTO TIENEN QUE SER AISLADOS EN CAMPO Y CONECTADOS A TIERRA EN EL PANEL DE CONTROL.

LEYENDA:

F XX	BLOQUE DE TERMINALES CON FUSIBLES
———	EQUIPOS E INSTALACIONES EXISTENTES
- - - - -	CABLEADO DE CAMPO

DOCUMENTOS DE REFERENCIA

TS_SL_05_20170411_LEFT.RSS LADDER LOGIC CONTROLADOR DE PROCESO TERMINAL SANTA CRUZ REVERSA_NORTE_20170320_LEFT.ACD LADDER LOGIC REVERSA NORTE
SC-E01-IC-01-03-01 DE 02 P&ID DIAGRAMA DE INSTRUMENTACIÓN Y PROCESOS
SC-E01-PR-01-03-02 DE 02 "PFD" DIAGRAMA DE FLUJO ÁREA ESFERAS

YPFB TRANSPORTE S.A.	
GERENTE DE PROY.:	Roger Parra
REVISOR 1:	Mario Kaune
REVISOR 2:	Marcelo Canavire
REVISOR 3:	
CONTRATISTA	
GERENTE DE PROY.:	Xavier Sejas
REVISOR 1:	Bruno Gonzales
REVISOR 2:	Andrea Carrillo
REVISOR 3:	David Pinto

FECHA	DIBUJO	REVISOR Calidad	REVISOR Técnico	APROBO	REV.N°	DESCRIPCION	EMPRESA
20-Dic-17	R. Zárate	B.Rodriguez	B.Gonzales	X. Sejas	A	Para Aprobación	BOLPEGAS SRL

YPFB Transporte S.A.

Proyecto: Ingeniería Básica y de Detalle Mejoras Operativas de Terminal Santa Cruz

Título del Plano: DIAGRAMAS DE LAZO - PROCESO (TERMINAL SANTA CRUZ)_H2

Ubicación: Terminal Santa Cruz

Etapa: Diseño para construcción

Código: SC-E01-IC-00-03-06 de 24

Escala: S/E

Formato: A2 : 420 mm x 594 mm

Formato DIN A2 - YPFB Transporte S.A. Rev 2